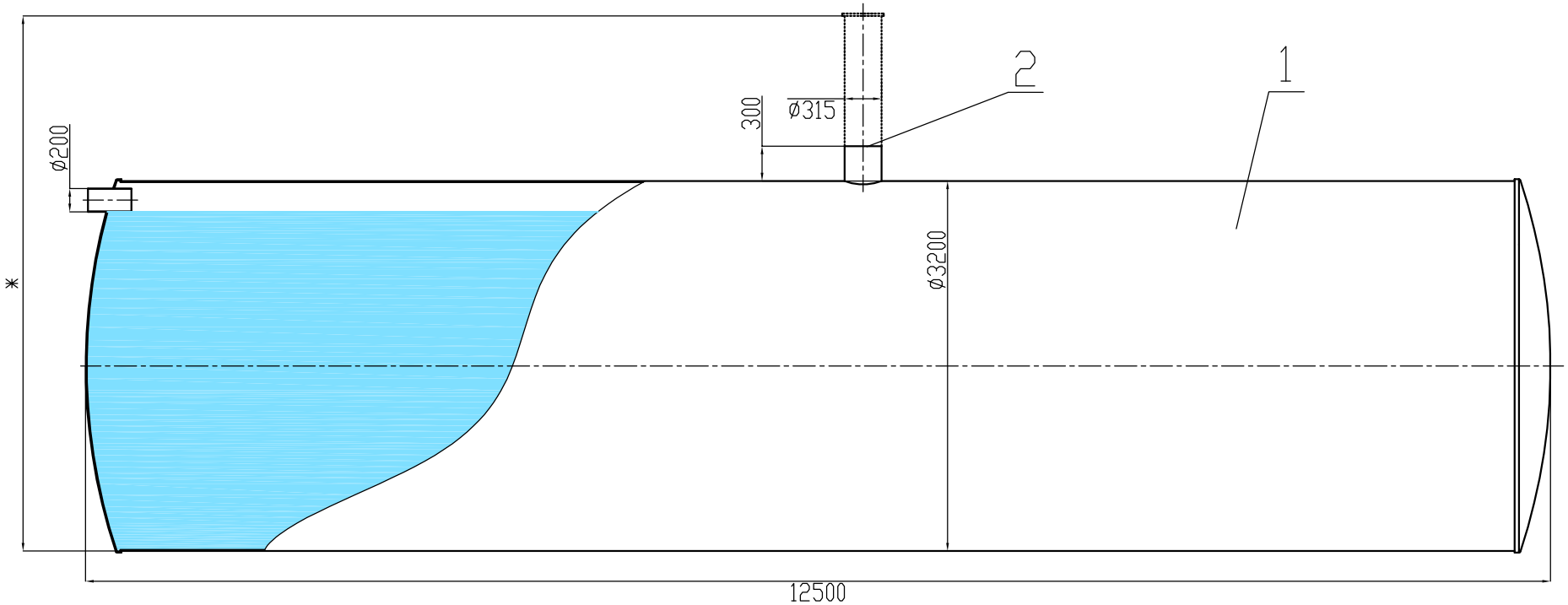

ж Высота разгрузочного патрубка определяется проектом

1 Накопительная емкость V=100000л, D3200, L12500

2 Разгрузочный патрубок

Изм.	Кол. уч	Лист	Nдок.	Подпись	Дата	Накопительная емкость V=100000л, D3200, L12500		
ГИП							Стадия	Лист	Листов
								1	1
Гл. спец									
Пров.									
Разраб.									
Н. контр.									

Согласовано:

Взам. инв. N

Подпись и дата

Инв. N подл.